[redacted]

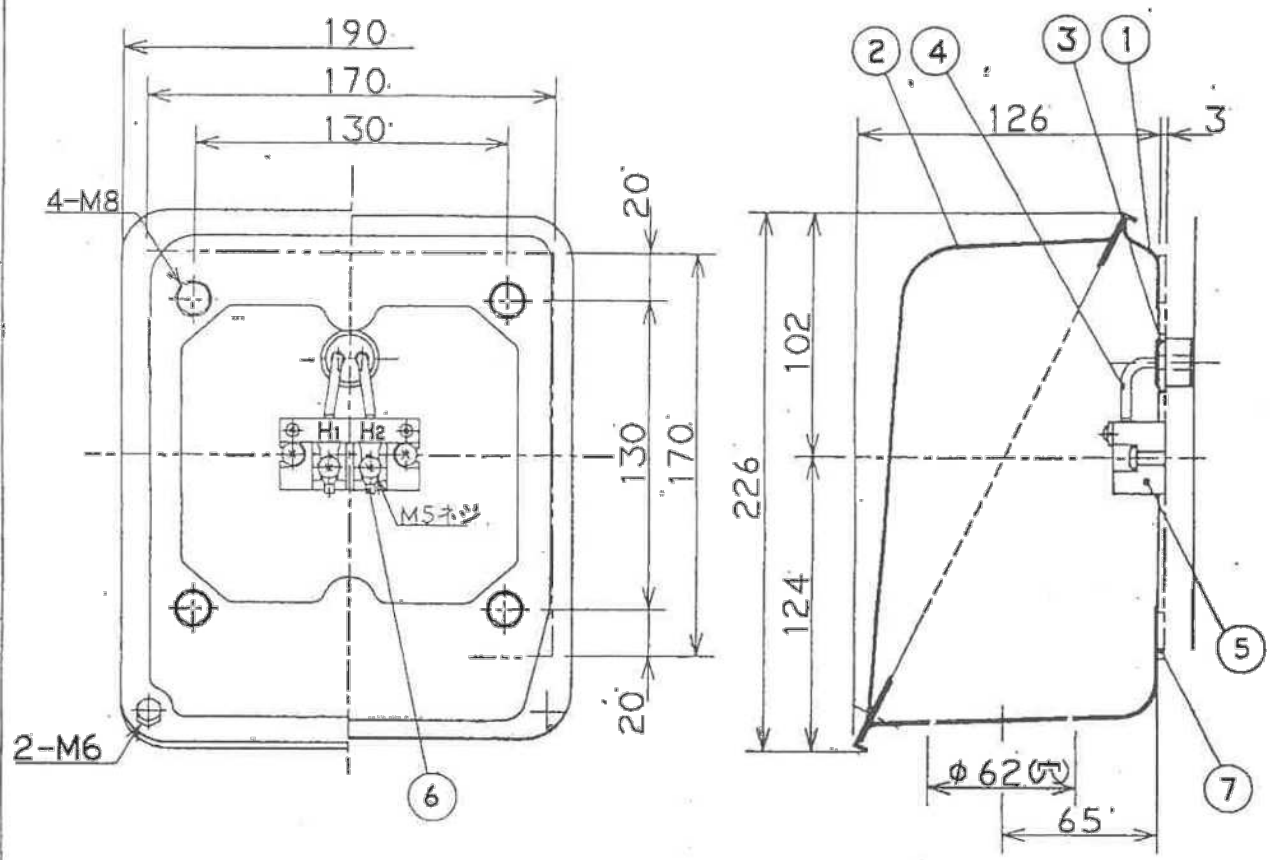

項番	名　　称	材　　質
1	端子箱	SPCC
2	端子蓋	SPCC
3	リード押え	ネオプレン
4	リード線	LKGB
5	端子台	NDSF8852B(TA30-2)
6	圧着端子	JISC2805(M5)
7	パッキン	ネオプレン

MARK 記号	DESCRIPTIONS 記事	DESIGN 担当	DATE 年月日
	REVISION 訂正		

[redacted]

UNIT 単位 mm　SCALE 尺度 :

[redacted]

TITLE 名称

□170 防滴形 ヒータ用

端子構造図

JOB NO. 工号

DWG. NO. 図番 MWEA437353

REV MARK