[redacted]

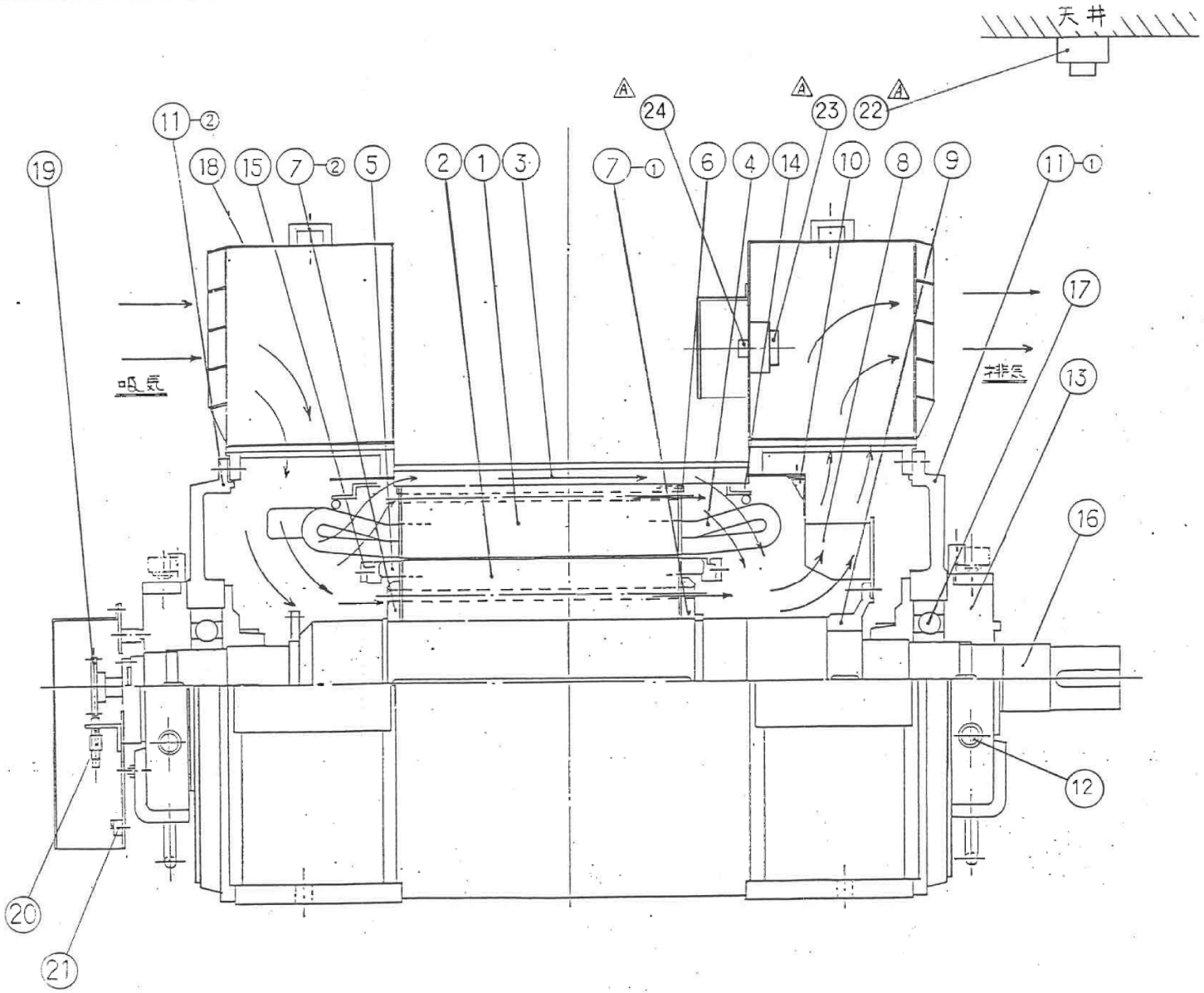

項番	部品名称
1	固定子鉄心
2	回転子鉄心
3	フレーム
4	固定子巻線
5	回転子導体
6	固定子鉄心導金
7-1/-2	回転子鉄心導金
8	羽根
9	羽根ボス
10	風室内
11-1/-2	ブラケット
12	油面計
13	ベアリングボックス
14	コイルオサエ
15	クランパー
16	シャフト
17	ボールベアリング
18	風胴
19	検出ギヤー
20	パルスピックアップ
21	ピックアップ端子台
A 22	煙感知器
A 23	熱感知器
A 24	熱感知器端子台

MARK 記号	DESCRIPTIONS 記事	DESIGN 担当	DATE 年月日
A	-6ヵ所 追記にてA付	[redacted]	

REVISION 改正

APPROVED BY 承認 | CHECKED BY 照査 | DESIGNED BY 担当: [redacted]

UNIT 単位 mm | SCALE 尺度 :

[redacted]

TITLE 名称: 誘導発電機構造概要図

JOB No. 工号

DWG. No. 図番: MW3R338689

REMARK: A