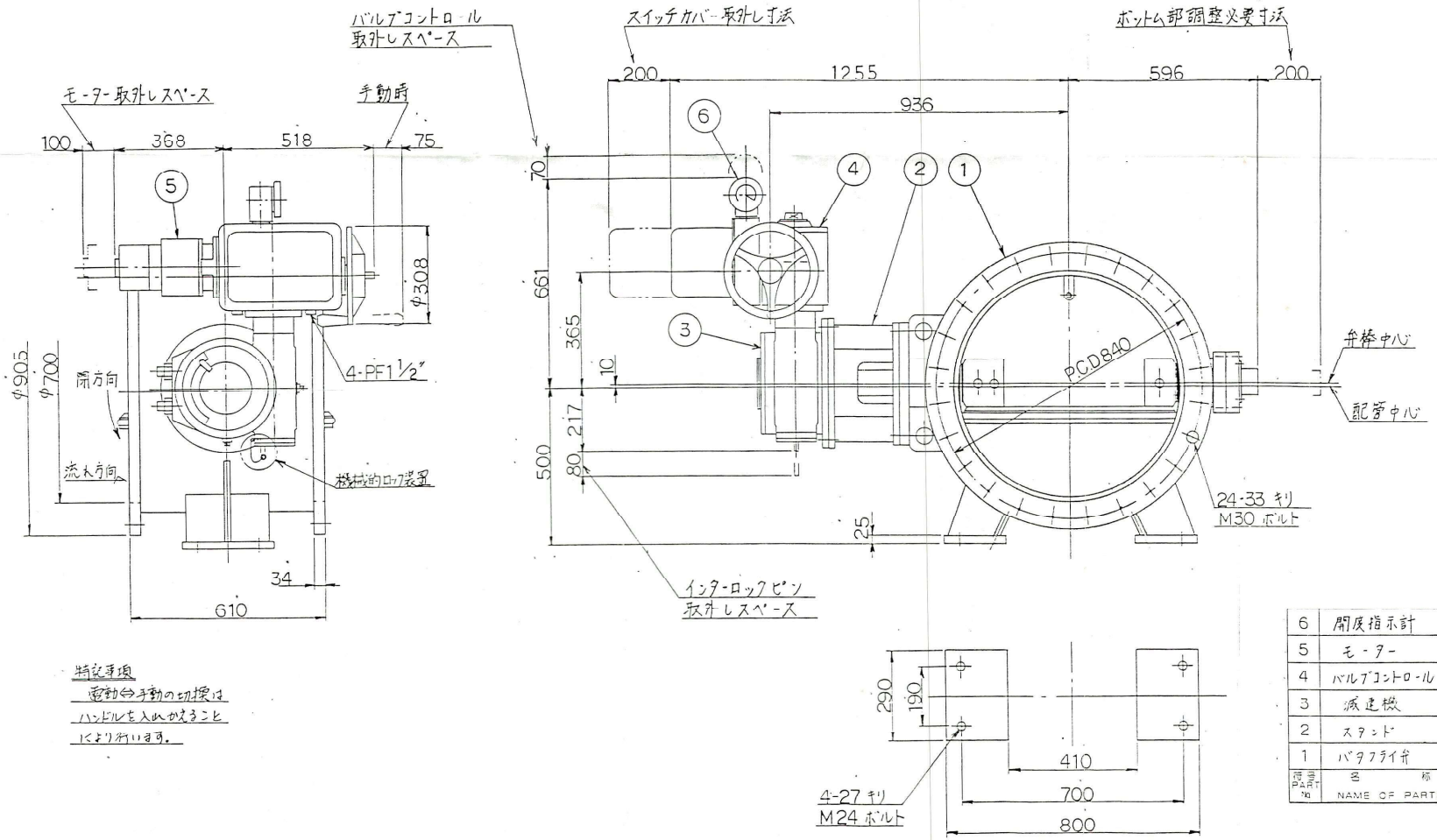

特記事項
電動⇔手動の切換は
ハンドルを入れかえること
により行います。

符号 PART No	名称 NAME OF PARTS	材質 MATERIAL JIS No. SYMBOL	個数 REQ No.	摘要 REMARKS
6	開度指示計	—○—	1	
5	モーター	—○—	1	#10
4	バルブコントロール	—○—	1	HMB-0
3	減速機	—○—	1	HB-3
2	スタンド	SS400	1	
1	バタフライ弁	—○—	1	

MARK 記号	DESCRIPTIONS 記事	DESIGN 担当	DATE 年月日
△			
△			
△			
△			
△			

REVISION 訂正

APPROVED BY 承認	CHECKED BY 照査	DESIGNED BY 担当	TITLE 名称 φ700電動式バタフライ弁 入口弁外形寸法図
[redacted]			
UNIT 単位 mm	SCALE 尺度 1:10		
[redacted]			JOB No. 工号 8Q9566R / DWG. No. 図番 MR8R270320 / REVMARK △