[redacted]

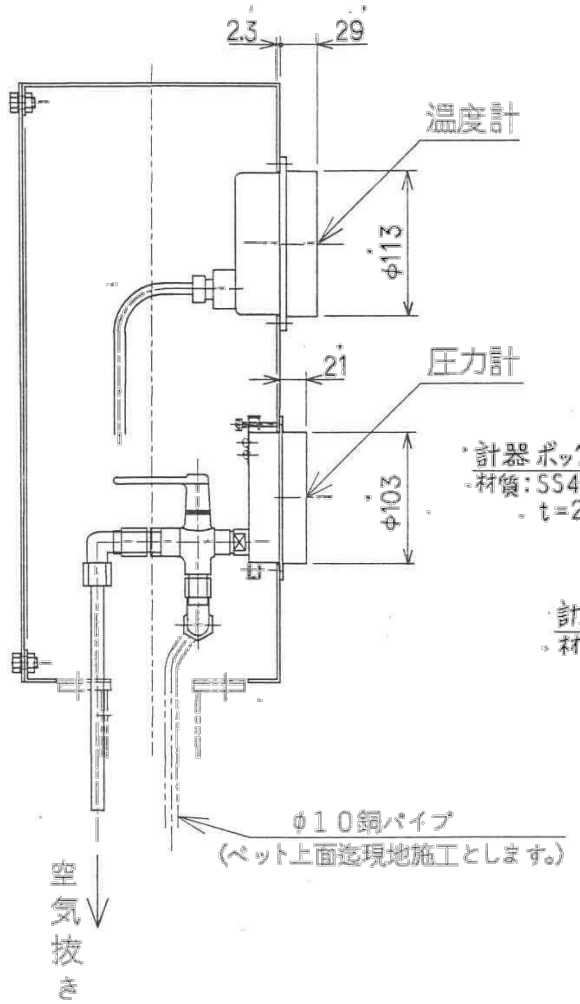

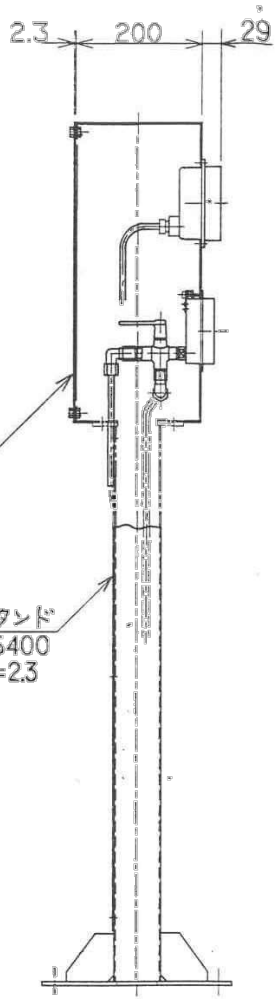

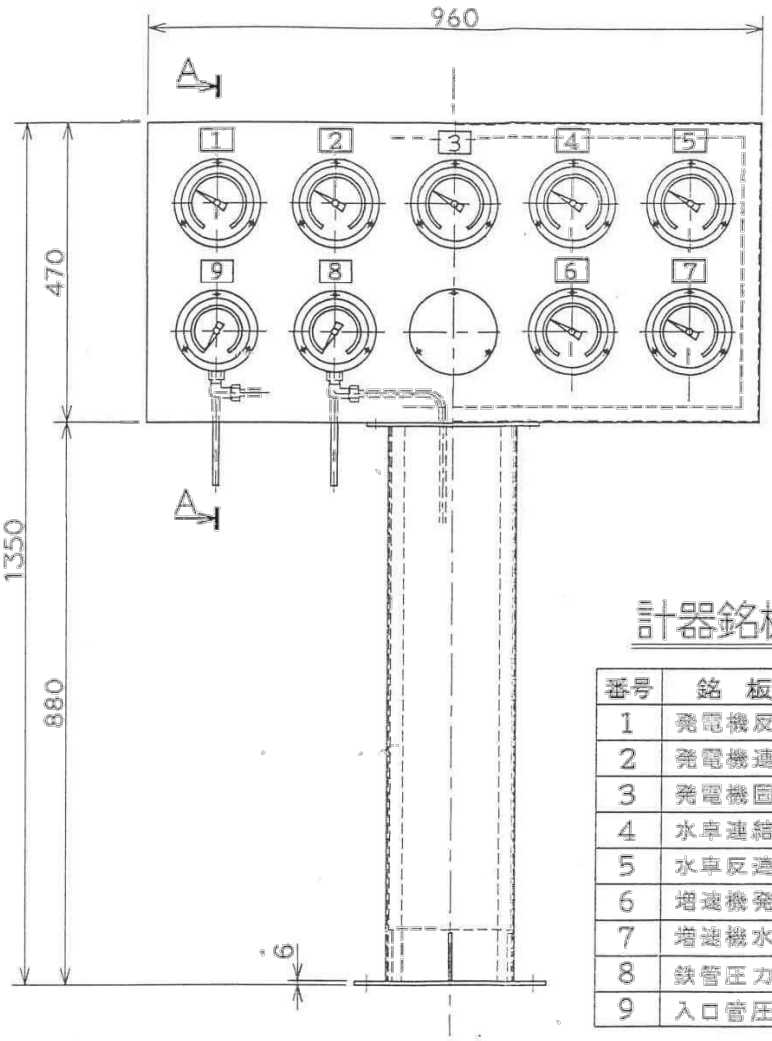

計器銘板名称

番号	銘板名称
1	発電機反連結側軸受温度
2	発電機連結側軸受温度
3	発電機固定子温度
4	水車連結側軸受温度
5	水車反連結側軸受温度
6	増速機発電機側軸受温度
7	増速機水車側軸受温度
8	鉄管圧力
9	入口管圧力

A～A断面図 S=1/4

圧力計配管詳細図

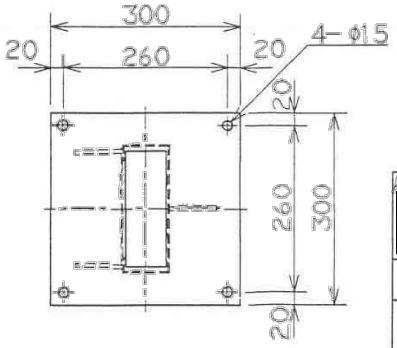

MARK 記号	DESCRIPTIONS 記事	DESIGN 担当	DATE 年月日
△			
△			
△			
△			
△			

REVISION 訂正

APPROVED BY承認 [redacted] CHECKED BY照査 DESIGNED BY担当 [redacted]

UNIT 単位 mm SCALE 尺度 1:8

[redacted]

TITLE 名称 クロスフロー水車発電装置

計 器 盤

JOB NO. 工号

DWG. NO. 図番 MR8R370417

REV MARK △

KEIKI-2