人口減少に打ち勝ち、笑顔で暮らせる島根をつくる
島根創生
SHIMANE SOUSEI

別冊資料

令和８年度

松江県土整備事務所

（広瀬土木事業所）

主要事業説明資料

令和８年５月

＜構成・目次＞

［道路］　・・・・・・・・・・・・・・・・・・・・・・・・・・・・・　P1
①主要地方道　安来木次線（切川2工区）

［河川］　・・・・・・・・・・・・・・・・・・・・・・・・・・・・・　P2
①斐伊川水系　吉田川

［維持・管理］　・・・・・・・・・・・・・・・・・・・・・・・・・　P3～4
①橋梁耐震補強
②道路施設の老朽化対策の推進

［ダム］　・・・・・・・・・・・・・・・・・・・・・・・・・・・・・　P5
①ダム施設設備の更新（布部ダム・山佐ダム）

令和８年度　松江県土整備事務所　広瀬土木事業所　主要事業説明資料

道路

主要地方道　安来木次線（切川２工区）

全体事業費　５６２３百万円
Ｒ８予算額　　２８８百万円
※Ｒ７補正を含む

事業進捗率（R7末時点）　７３％

【事業概要】

・(主)安来木次線は、国道9号（安来市安来町）から国道54号（雲南市木次町）に至る幹線道路です。
・事業区間の現道は、第一次緊急輸送道路に指定されていますが、家屋・店舗が連担し、狭隘区間があることから、バイパス整備を行っています。
・ＪＲ山陰本線を潜るアンダーボックスに接続するＵ型擁壁を建設しています。

【事業箇所】

安来市飯島町
～安来市切川町

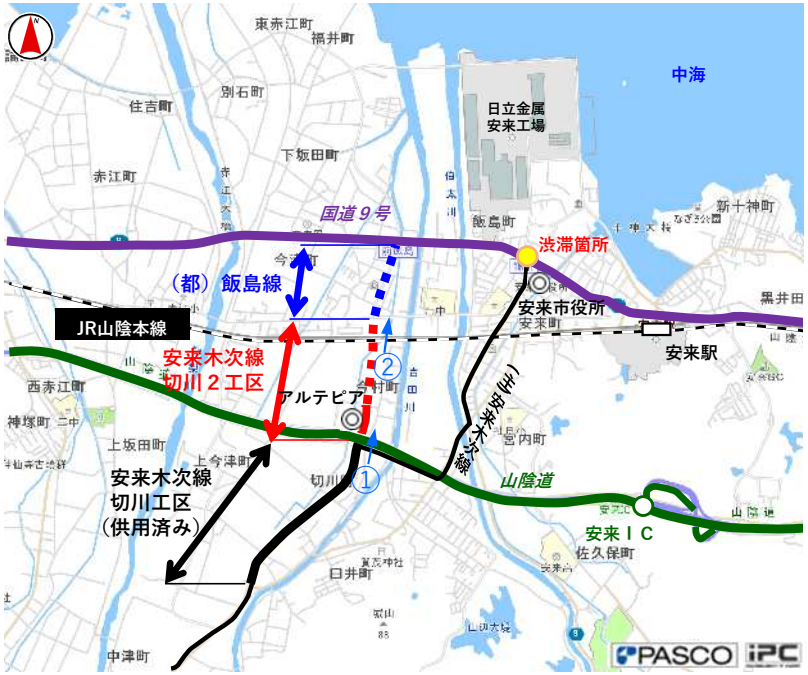

【Ｒ８事業内容】

・地盤改良工、Ｕ型擁壁

【期待される整備効果】

・現道交通の転換・分散により、**安来市街地の渋滞緩和**が期待されます。
・ネットワーク強化による**物流の効率化**が図られます。
・災害時の物資輸送路／避難路の確保により、**第一次緊急輸送道路としての機能強化**が図られます。

令和８年度　松江県土整備事務所　広瀬土木事業所　主要事業説明資料

河川

斐伊川（ひいかわ）水系　吉田（よしだ）川（防災安全交付金事業）

全体事業費　６１３１百万円
Ｒ８予算額　　１７０百万円
※Ｒ７補正を含む

事業進捗率（Ｒ７末時点）　７５％

【事業概要】

・吉田川は、能義平野のほぼ中央を流下し、上流～中流部は県下有数の穀倉地帯となっており、下流部は国道9号沿道に住宅地が形成されています。
流域では古くから水害に悩まされ、特に昭和9年、20年、26年において、家屋・農地等の浸水被害が頻発しており、洪水被害防止を目的とした河川改修が必要とされています。
このため、河道の拡幅・掘削により、著しく不足する流下能力を向上させることで、頻発する浸水被害の解消を図ります。

【事業箇所】

安来市飯島町～折坂町地内

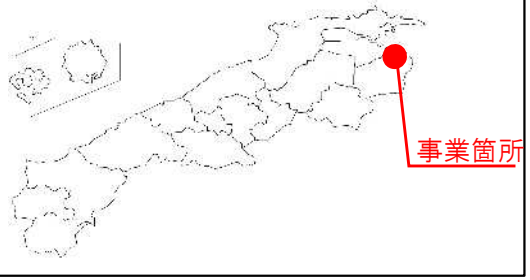

【Ｒ８事業内容】

・護岸工、地盤改良工

左岸側護岸整備状況（R7.3）

氾濫状況（H9.6）

氾濫状況（H23.9）

氾濫状況（H23.9）

維持①

橋梁耐震補強

R7当初予算額　140,000千円
R7補正予算額　　83,000千円

【事業概要】

・島根県では、緊急輸送道路上にある「橋長15m以上かつ複数径間の橋梁」を対象として、耐震性の低い平成７年以前の道路橋示方書を適用した**橋梁の耐震補強**を進めています。

・広瀬土木管内では、対象12橋のうち11橋完了、**令和8年度は1橋を施工予定**です。

路線名	橋梁名	施工位置	全体事業内容	令和8年度　事業内容	備考
（一）安来インター線	伯太川南側道橋	安来市安来町～宮内町	橋長309m　下部工（橋脚）補強5基 水平力分担装置10基 落橋防止装置6基	水平力分担装置7基 落橋防止装置6基	R7当初
				水平力分担装置1基	R7補正

R5（補正）施工　安来インター線　伯太川南側道橋

下部工（橋脚）補強　炭素繊維巻立状況

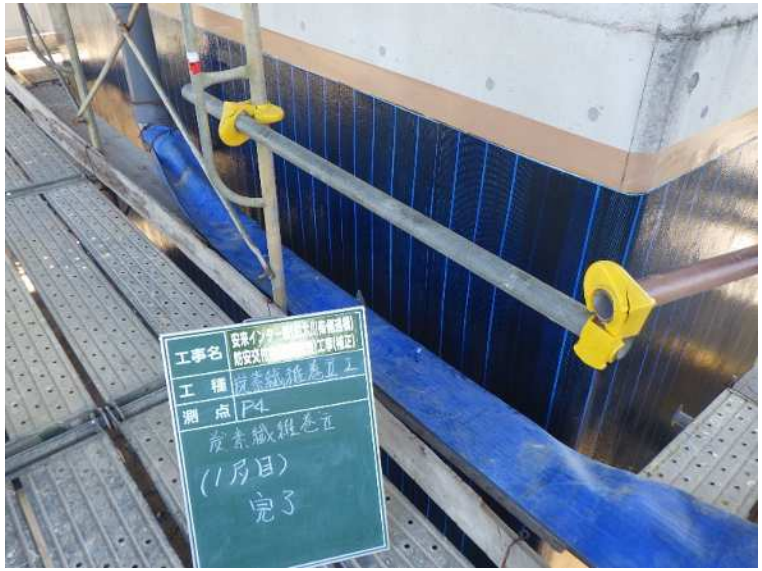

下部工（橋脚）補強　完成

維持②

道路施設の老朽化対策の推進

（橋梁・トンネル点検26,000千円含む）R7当初予算額　26,000千円
（橋梁点検7,000千円含む）R8当初予算額　7,000千円

◆取り組み◆

・島根県では令和２年度から橋梁・トンネル等、道路を構成する主要な施設の老朽化対策を加速させています。
・広瀬土木管内では、令和２年度の点検で44施設（橋梁41橋、トンネル2本、シェッド・シェルター1基）の点検を実施し、 5施設（橋梁3橋、トンネル1本、シェッド・シェルター1基） で「早期に修繕が必要(健全度Ⅲ)」と判定されました。これらは令和６年度末までに修繕を完了しております。
・また、県全体の目標として令和元年度以降の点検で**健全度Ⅲ**と判定された施設は、**点検後５年以内に修繕**することとしております。
令和８年３月末時点で、広瀬土木管内の修繕が必要な施設は**橋梁２橋**で、今後、老朽化対策を進めます。

◆過年度施工事例①◆

R5（補正）施工
縄久利雪覆坑

スノーシェルター
横梁修繕

【橋梁修繕　R8以降予定】
国道４３２号　第二川路橋、第一布部橋　塗装塗替修繕工事

◆過年度施工事例②◆

R5施工　矢田橋

下部工ひび割れ修繕

令和８年度　松江県土整備事務所（広瀬土木事業所）　主要事業説明資料

ダム管理

ダム施設設備の更新【布部ダム】

R7当初予算額　241,200千円
R8当初予算額　167,000千円

【主要事業】
ダム施設設備の更新を行います。

【事業箇所】
安来市広瀬町布部外

【R8年度事業概要】
・機側操作盤更新

・放流警報設備更新
　警報装置
　スピーカ・サイレン

・ゲート塗替塗装
　ゲート附属設備再設置

・気象観測設備更新

機側操作盤更新

クレストゲート

オリフィス１号ゲート

放流警報設備更新

警報局舎

警報装置

スピーカ・サイレン

令和８年度　松江県土整備事務所（広瀬土木事業所）　主要事業説明資料

ダム管理

ダム施設設備の更新【山佐ダム】

R7当初予算額　80,000千円
R8当初予算額　90,000千円

【主要事業】
ダム施設設備の修繕を行います。

【事業箇所】
安来市広瀬町

【R8年度事業概要】
・放流警報設備更新
　警報装置
　サイレン
　スピーカー

山佐ダム

システム構成図

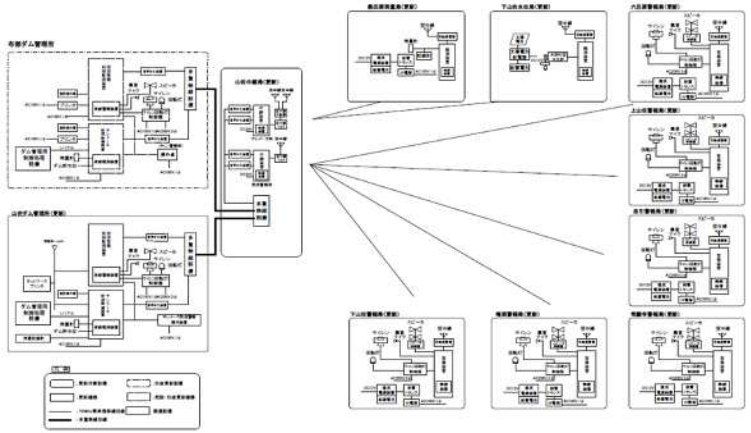

警報局

サイレン・スピーカー

警報装置